2 槽 水 切 り シ ン ク		
900 × 450 × 800		
1	槽	SUS430 1.0t
2	化 粧 板	SUS430 0.8t
3	脚	SUS430 L-2×40×40
4	チャンネルスノコ	SUS430
5	アジャストボール	SUS304
6	オーバーフロー	丸型
7	排水トラップ	小型ゴミ収納器
8		
9		

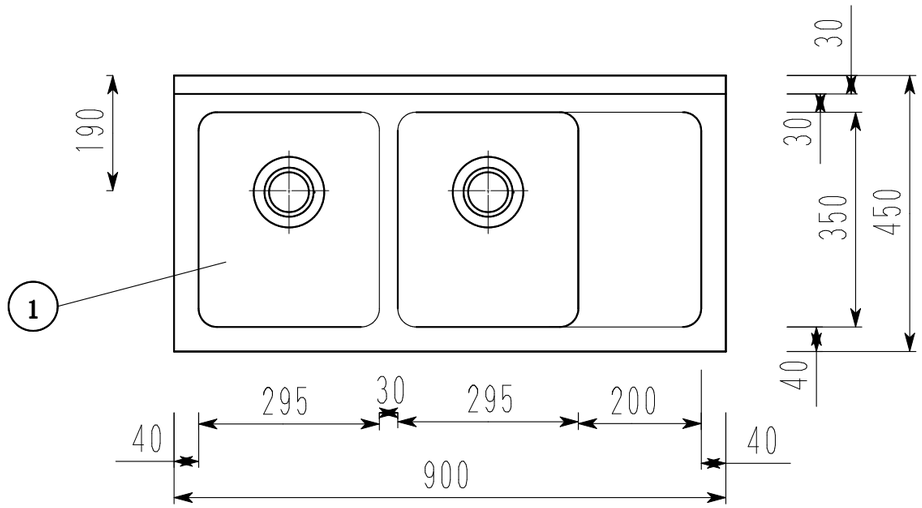

水切りは右側

高さ800mm

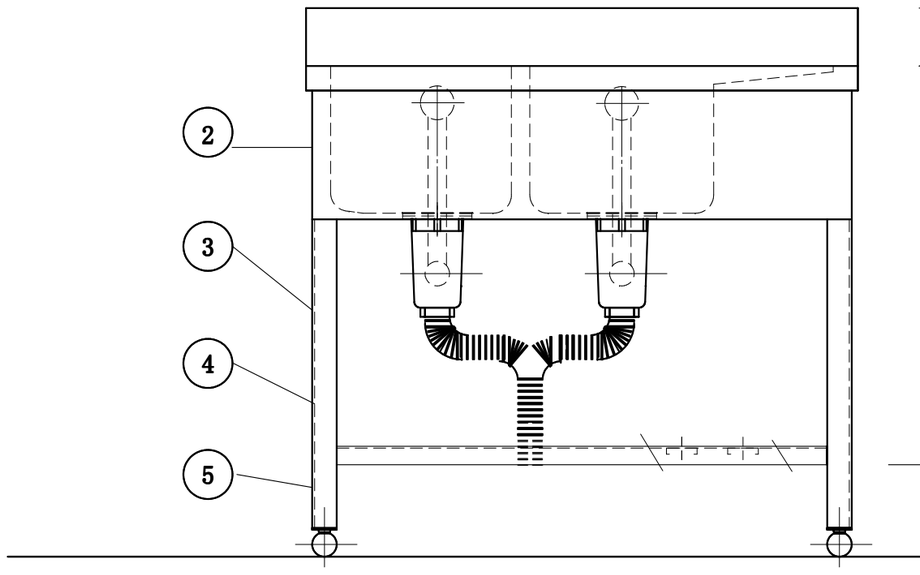

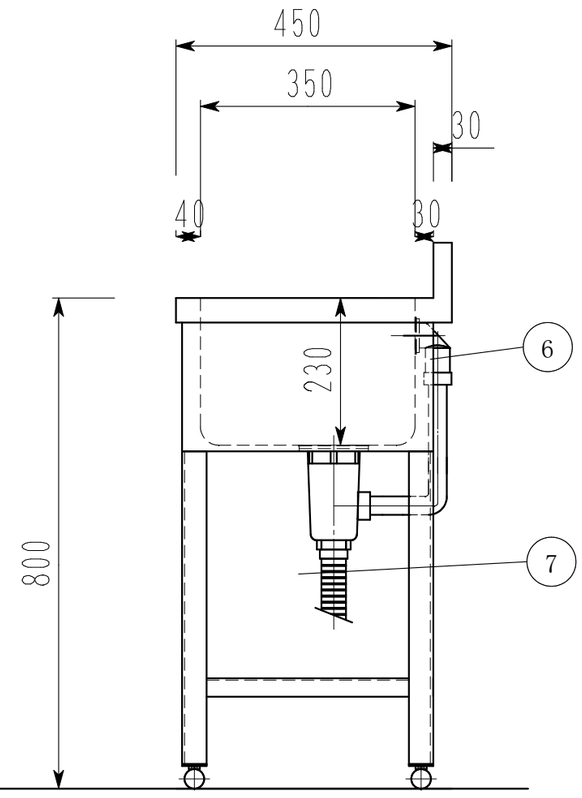

訂正	月 日		現場名	株式会社ワンコライフ	承認		検印				日付	
			図面名	2槽水切りシンク900×450×800	検図		設計		製図		尺度	1/10